МАНОМЕТРИЧЕСКИЙ ТЕРМОМЕТР С МИКРОПЕРЕКЛЮЧАТЕЛЯМИ

T-SHE4/SHE4-QS(⌀100) T-SHE6/SHE6-QS(⌀150)

Технические параметры

Прямая установка, Возможно гидрозаполнение
Диаметр корпуса: 100, 150 мм
Материалы: корпус и крышка - SS316; шток - SS316
Окно: Стекло или безопасное стекло
Защита: IP65
Диапазон температур: от -200°C до +600°C
Диаметр штока: 6, 8, 10 или 12 мм
Длина штока: от 65 до 1000 мм
Настройка положения нуля
Точность: визуальная ±1%, микроконтактов от ±1.6% до ±3%
Подсоединение: M20x1.5, NPT ½" или другое
Безопасный диапазон шкалы: 130%
Форма микропереключателей: Одна точка настройки – SPDT, Две точки настройки – 2xSPDT
Точка настройки: любая в диапазоне температур термометра

T-SHE-QS
(подсоединение с регулируемым углом)

T-SHE
(подсоединение снизу

Параметры переключателей:

	Переменный ток	Постоянный ток
Коммутируемое напряжение	250VAC	28VAC
Токовая нагрузка на контакты	не более 5A	не более 5A(при активной нагрузке) не более 3A (при индуктивной нагрузке)
Материал контактов	Серебро 999.9	Серебро 999.9
Температура окруж.среды	от -20°C до +70°C	от -20°C до +70°C

Размеры, мм

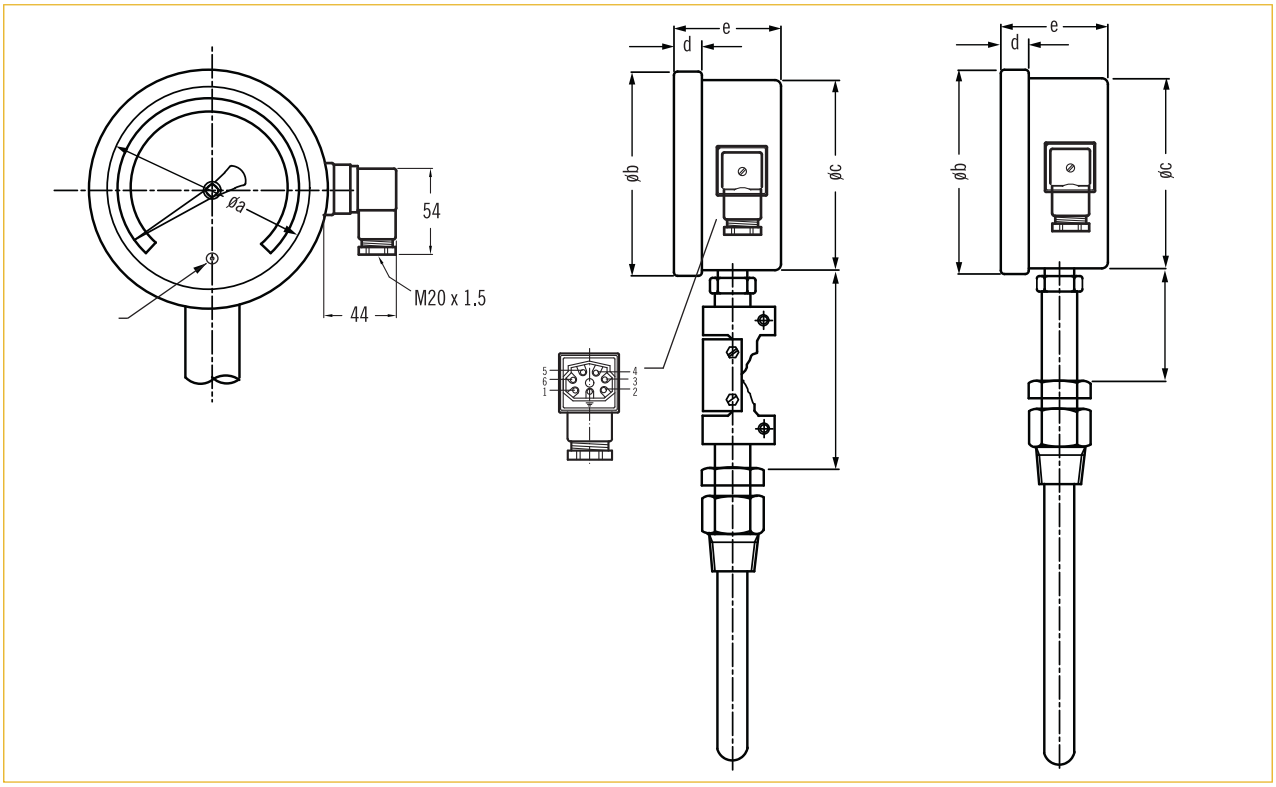

	a	b	c	d	e
T-SHE4 T-SHE4-QS	94	113	102	13	54
T-SHE6 T-SHE6-QS	140	165	153	15	54

Тип подсоединения

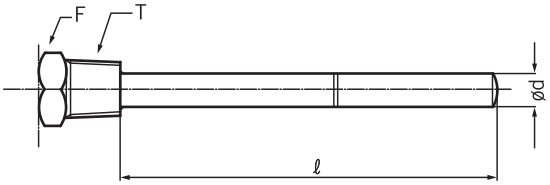

(A) Фиксированная резьба

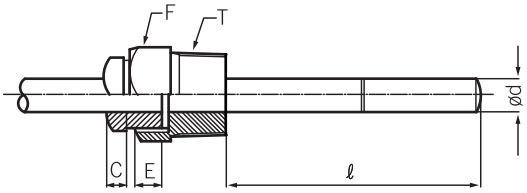

(B) Вращающаяся резьба

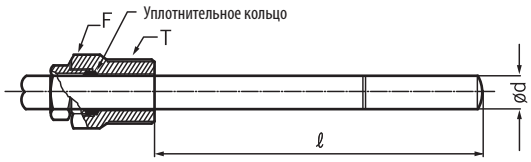

(C) Скользящая резьба

(Длина "ℓ" может быть отрегулирована вручную)

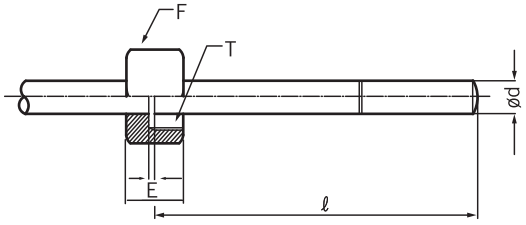

(D) Внутренняя резьба

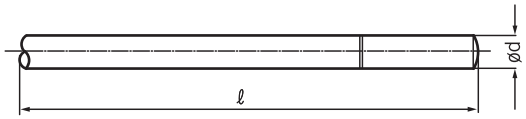

(E) Без резьбы

T – подсоединение к процессу
E – стопорное кольцо
F – шестигранник
l – длинна штока
d – диаметр штока

Размеры штока

С заполнением жидкостью

Диапазон температуры (°C)	Минимальное деление шкалы (°C)		Минимальная длина штока, мм			
			Наруж.диаметр штока, мм			
	ø100	ø150	ø6	ø8	ø10	ø12
-70~+50	2	2	100	70	40	30
-50~+50	1	1	120	80	50	30
-30~+50	1	1	150	100	60	40
-30~+100	2	2	100	70	40	30
-10~+50	1	1	190	130	70	50
-10~+100	2	2	110	80	50	30
0~50	1	1	230	150	80	60
0~60	1	1	190	130	70	50
0~80	1	1	150	100	60	40
0~100	1	1	120	80	50	30
0~120	2	2	100	70	40	30
0~150	2	2	80	60	40	30
0~200	2	2	70	50	30	20
0~250	5	5	60	40	30	20
0~300	5	5	50	40	30	20
0~400	5	5	40	30	20	20

С заполнением газом

Диапазон температуры (°C)	Мин.деление шкалы (°C)	
	ø100	ø150
-200~+200	5	5
-100~+300	5	5
-50~+400	5	5
-50~+500	10	10
-50~+600	10	10
0~400	5	5
0~500	10	10
0~600	10	10

Минимальная длина штока, мм		
мм \ ød	Ø10	Ø12
Минималь.длина	140	90

Замечания:

1. Минимальная длина штока не включает длину резьбы
2. Специальная шкала, диапазон, диаметр и размер штока доступны по запросу

Подбор заказного кода

T - SHE4 - S - A - 1 - 120мм - B - (0-100°) - 1

Серия	
SHE4	(Ø100)
SHE6	(Ø150)
SHE4-QS	(Ø100)
SHE6-QS	(Ø150)

Тип подсоединения	
A	Фиксированная резьба
B	Вращающаяся резьба
C	Скользящая резьба
D	Внутренняя резьба
E	Без резьбы
0	Опция

Длина штока

Используя таблицу “Размеры штока”, укажите длину в мм

Диапазон температуры

Используя таблицу "Размер штока", укажите значение шкалы. (Например, 0-100°C)

Материал окна	
G	Стекло
S	Безопасное стекло

Диаметр штока	
1	Ø6мм
2	Ø8мм
3	Ø10мм
4	Ø12мм

Подсоединения	
A	NPT 3⁄8"
B	NPT 1⁄2"
C	NPT 1⁄4"
D	G3⁄8"
E	G1⁄2"
F	G1⁄4"
M	M20x1.5
0	Опция

Микропереключатели	
1	Одна точка настройки (SPDT)
2	Две точки настройки (SPDTx2)