ТЕРМОМАССОВЫЕ КОНТРОЛЛЕРЫ РАСХОДА

СЕРИЯ F-TLFC

- С СУММАТОРОМ
- С ДИСПЛЕЕМ
- БЕЗ ДИСПЛЕЯ

Класс точности 1%
Аналоговый выход
Для использования на некоррозионноактивные газы
Расход до 50 нл/мин
Блок питания

Термомассовые контроллеры расхода A-Flow обеспечивают высокую точность и чувствительность. Серия F-TLFC поставляется как с LCD-дисплеем, так и без него, с выходным сигналом 0~5 В или 4-20 мА. Контроллер представляет из себя комбинацию расходомера и регулирующего электромагнитного клапана (не рекомендуется использовать в качестве запорного). Управление входным сигналом 0-5 В, либо вручную.

Технические параметры

Материал деталей контактирующих со средой: корпус из 316-й нержавеющей стали, уплотнительные кольца из Витона или FFKM.
Выходной сигнал: 0-5 В, минимальное сопротивление считывающего прибора 1 кОм или 4-20 мА, сопротивление цепи 0,5 кОм
Питание: 24, 15, 115, 220 В по запросу
Точность: ±1% (диапазона шкалы)
Диапазон регулирования (максимальный расход к минимальному): 100:1
Повторяемость: 0.15% (диапазона шкалы)
Электрическое подсоединение: 9-контактный разъем (поставляется в комплекте с расходомером)
Подсоединения: NPT 1/4" внутренняя
Контрольный сигнал: общий или 0–5 В
Контрольный клапан: электромагнитный нормально закрытый
Диапазон: от 0~10 нмл/мин до 0~50 нл/мин (24 В): от 0~10 нмл/мин до 0~20 нл/мин (15 В)
Максимальное давление: SS316 – 34 бар: пластиковый тапкон – 17 бар
Температура: от 0 до 50°C
Время реакции: 1 сек
Температурная зависимость: 0.05% диапазона шкалы на 1°C
Зависимость по давлению: 0.14% диапазона шкалы на 1bar
Вес: около 1.35 кг с зарядным устройством

Требуемый перепад давления

Расход ≤ 5 нл/мин (перепад 0.5 до 3 бар)
Значение требуемых перепадов давлений ориентировочны и зависят от конкретного типа газа
Расход от 5 нл/мин до 20 нл/мин (перепад 1 до 3 бар)
Расход от 20 нл/мин до 50 нл/мин (перепад 2 до 3 бар)

Расход

Код	нсм³/мин	Код	нл/мин	Код	нл/мин
00	0-10	06	0-1	12	0-25
01	0-20	07	0-2	13	0-30
02	0-50	08	0-5	14	0-35
03	0-100	09	0-10	15	0-40
04	0-200	10	0-15	16	0-45
05	0-500	11	0-20	17	0-50

*Максимальный расход 50 нл/мин

Отображение десятичной точки

Отображение расхода на ЖК-дисплее

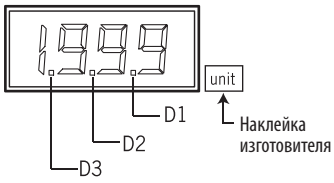

Диапазон	Десятич.точка
0-1.999	D3
2.00 - 19.99	D2
20.0 - 199.9	D1
200 - 1999	Нет

Отображение расхода на ЖК-дисплее сумматора

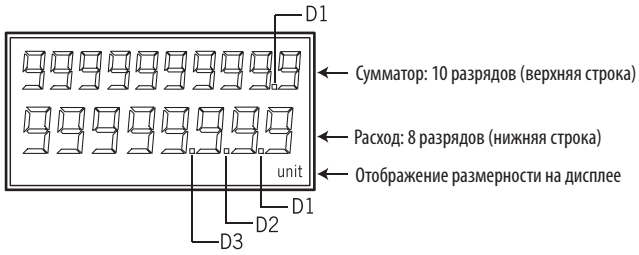

Размеры, мм (дюймы)

Модель с отображением расхода на ЖК-дисплее (можно выбрать модель без дисплея)

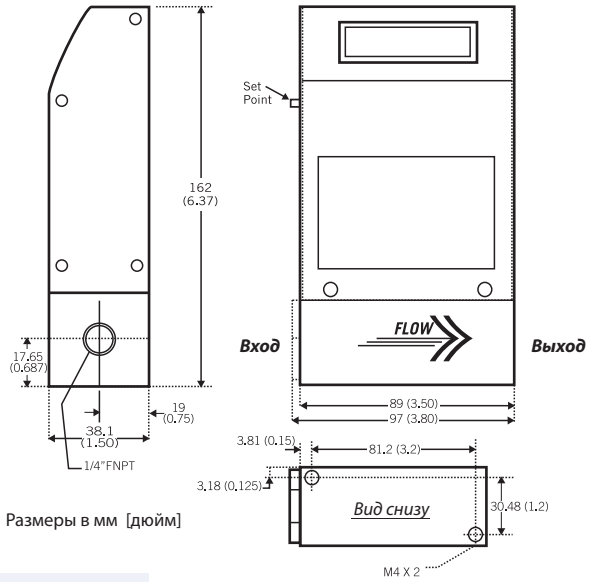

Размеры в мм [дюйм]

Точность ±1.0 мм

Модель с отображением расхода на ЖК-дисплее сумматора

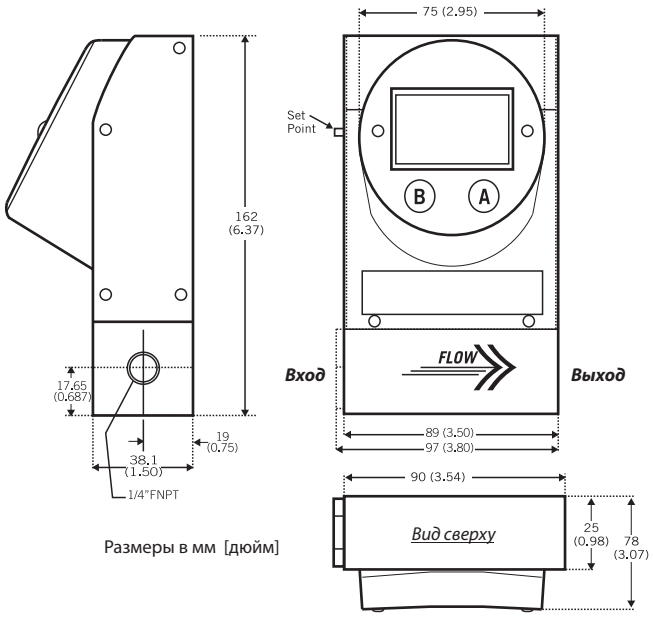

Размеры в мм [дюйм]

Подбор заказного кода

F - TLFC - 11 - A - 1 - W - 1 - A - 2 - 1 - ☐

Расход	
00–17	Использование таблицы Расход
18	*Выбор расхода (укажите точное значение расхода)

Подсоединения	
1	NPT ¼"(внутр.)

Выходной сигнал	
1	0–5 В
2	4–20 мА

Питание	
1	24 В
2	15 В

Требуемый перепад давления
____ бар

Детали, контактирующие со средой	
A	SS316 (уплотнение Витон)
B	SS316 (уплотнение FFKM)
T	Тапкон пластиковый
0	опция

Дисплей	
W	С дисплеем
B	С дисплеем и синей подсветкой сзади
T	С дисплеем сумматора и синей подсветкой сзади
0	Без дисплея

Контрольный сигнал	
A	Общий (ручное управление)
B	0–5 В (удаленное управление)

Зарядное устройство 24 В	
1	есть
2	нет