ФЛАНЦЕВАЯ РАЗДЕЛИТЕЛЬНАЯ МЕМБРАНА *DT116*

Разделительная мембрана DT116 разработана для применении на вязкие или агрессивные среды. Может быть изготовлена из Тефлона и др. коррозионностойких материалов. Ее просто собирать с манометрами, преобразователями давления и другими инструментами.

Технические параметры

Подсоединение инструмента: внутренняя NPT ¼″ и ½″, BSPP ¼″ и ½″
Диаметр мембраны: Ø55, Ø75 для обычных манометров и Ø95 для дифференциальных манометров
Подсоединение к процессу: от ДУ15 до ДУ80 фланцы JIS, ANSI, DIN, Гост
Рабочая температура: от -40°C до 150°C при выборе доп. опции капиллярного прохода или теплообменника до 350°C
Диапазон давления ограничен: Максимальный диапазон до 40 бар, с тефлоновом покрытием нижней части до 25 бар
Минимальный диапазон -760-0 мм рт.столба (мембрана Ø75)
0-6 бар (мембрана Ø55)
Материалы: Верхняя и нижняя часть корпуса - SS316 (стандарт); другие части, контактирующие со средой - с тефлоновым покрытием нижней части по запросу
Мембрана: SS316L (стандарт); Опция - Хастелой C276, SS316L с тефлоновым покрытием нижней части, которое доступно в качестве дополнительной опции

Размеры, мм

Деталь	Описание
a	Верхняя часть
b	Нижняя часть
c	Мембрана
d	Подсоединение инструмента
e	Порт для заполнения
f	Подсоединение процесса
g	Болт
h	Тефлоновое покрытие

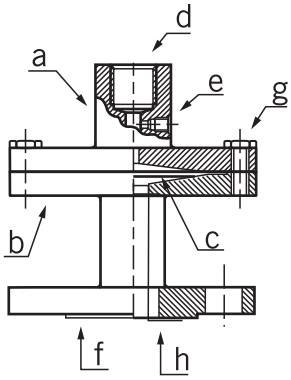

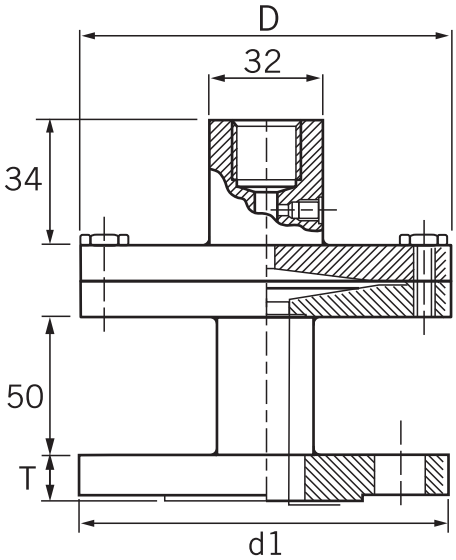

Размер мембраны			
Ø	55	75	95
D	80	100	120

Подбор заказного кода

DT116 - A - A - 1 - 1 - S - S - 1

Подсоединение инструмента (внутр.)	
A	BSPP ¼″
B	NPT ¼″
C	BSPP ⅜″
D	NPT ⅜″
E	BSPP ½″
F	NPT ½″
M	M20x1.5

Диаметр мембраны	
A	Ø55мм
B	Ø75мм
C	Ø95мм

Размер подсоединения	
1	½″ (ДУ15)
2	¾″ (ДУ20)
3	1″ (ДУ25)
4	1 ½″ (ДУ40)
5	2″ (ДУ50)
6	3″ (ДУ80)
7	Опция

Тип фланца	
1	150#
2	300#
3	DIN PN16
4	DIN PN25
5	JIS10K
6	JIS 20K
7	Опция
G10	Гост Ру10
G16	Гост Ру16
G25	Гост Ру25

Материал верхней части корпуса	
S	SS316(стандарт)
0	Опция

Материал нижней части корпуса	
S	SS316
0	Опция
T	SS316+тефлоновое покрытие

Материал мембраны	
1	SS316L
2	Хастеллой C276
3	Тантал
4	SS316L+тефлоновое покрытие
5	Опция