Двухсоставной цапфовый шаровой кран, фланцевый. Серия VBZL

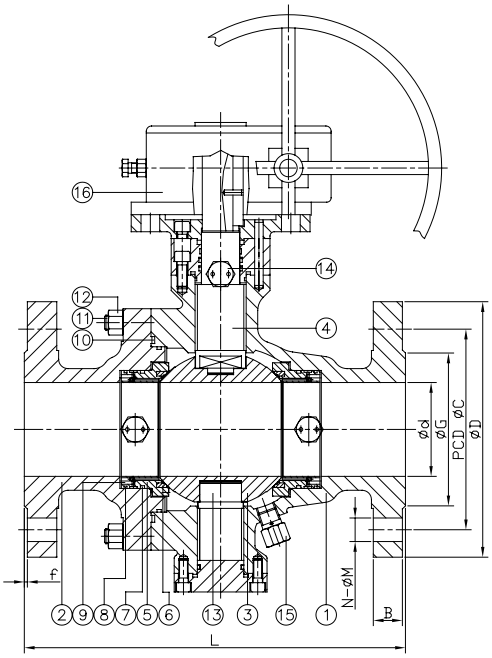

Особенности
- Полнопроходное исполнение, 2"~20" (Ду 50 – Ду 500)
- Рабочее давление: 150 бар
- Фланец: DIN PN16/40
  ASME CLASS150/300/600/900
- Рабочая температура: от -20 до 200 C° (-4 – 392 F°)
- Прецизионное литье
- Конструкция, исключающая выбивание штока давлением среды
- Антистатическая конструкция
- Монтажная плита в соответствии с ISO 5211
- Размеры фланцев в соответствии с ASME B16.5 CLASS 150/300/600 EN 1092-1
- Длины арматуры в соответствии с JIS ASME B16.10 CLASS 150/300/600 DIN 2501

№	ОПИСАНИЕ	МАТЕРИАЛ	
1	КОРПУС	ASTM A351-CF8M	ASTM A216-WCB
2	КРЫШКА	ASTM A351-CF8M	ASTM A216-WCB
3	ШАР	ASTM A182-F316	ASTM A105+ENP
4	ШТОК		ASTM A182-F6a
5	ФИКСАТОР СЕДЛА	SS 316	ASTM A105+ENP
6	СЕДЛО	RTFE	
7	УПЛОТНИТЕЛЬНОЕ КОЛЬЦО	VITON	
8	КОЛЬЦО	KNIT-GRAPHITE	
9	ПРУЖИНА	INCONEL X 750	
10	ПРОКЛАДКА	SS316+GRAPHITE	
11	НИППЕЛЬ	ASTM A193-B8M	ASTM A193-B7
12	ГАЙКА	ASTM A194-8M	ASTM A194-2H
13	ШТОК	ASTM A182-F316	ASTM A182-F6a
14	ВДУВ	316	AISI1025+Zn
15	СБРОСНОЙ ПОРТ	316	AISI1025+Zn
16	КОРОБКА ПРИВОД	-	

DN	d	CLASS 150									CLASS 300								
		Кодировка	L	D	C	G	B	f	N	M	Кодировка	L	D	C	G	B	f	N	M
100	100	VBZL-100-CA-CL150	-	-	-	-	-	-	-	-	VBZL-100-CA-CL300	305	255	200	157.2	30.2	2	8	22
150	150	VBZL-150-CA-CL150	394	280	241.3	215.9	23.9	2	8	22	VBZL-150-CA-CL300	403	320	269.9	215.9	35	2	12	22
200	201	VBZL-200-CA-CL150	457	345	298.5	269.9	27	2	8	22	VBZL-200-CA-CL300	502	380	330.2	269.9	39.7	2	12	25.4
250	252	VBZL-250-CA-CL150	533	405	362	323.8	28.6	2	12	25.4	VBZL-250-CA-CL300	568	445	387.4	323.8	46.1	2	16	28
300	303	VBZL-300-CA-CL150	610	485	431.8	381	30.2	2	12	25.4	VBZL-300-CA-CL300	648	520	450.8	381	49.3	2	16	32
350	334	VBZL-350-CA-CL150	686	535	476.3	412.8	33.4	2	12	28.6	VBZL-350-CA-CL300	762	585	514.4	412.8	52.4	2	20	32
400	385	VBZL-400-CA-CL150	762	595	539.8	469.9	35	2	16	28.6	VBZL-400-CA-CL300	838	650	571.5	469.9	55.6	2	20	35
450	436	VBZL-450-CA-CL150	864	635	577.9	533.4	38.1	2	16	32	VBZL-450-CA-CL300	914	710	628.6	533.4	58.8	2	24	35
500	487	VBZL-500-CA-CL150	914	700	635	584.2	41.3	2	20	32	VBZL-500-CA-CL300	991	775	685.8	584.2	62	2	24	35

С фланцем по стандарту DIN		С фланцем по стандарту ASME	
PN16	PN40	CLASS 600	CLASS 900
VBZL-100-CD-PN16	VBZL-100-CD-PN40	VBZL-100-CA-CL600	VBZL-100-CA-CL900
VBZL-150-CD-PN16	VBZL-150-CD-PN40	VBZL-150-CA-CL600	VBZL-150-CA-CL900
VBZL-200-CD-PN16	VBZL-200-CD-PN40	VBZL-200-CA-CL600	VBZL-200-CA-CL900
VBZL-250-CD-PN16	VBZL-250-CD-PN40	VBZL-250-CA-CL600	VBZL-250-CA-CL900
VBZL-300-CD-PN16	VBZL-300-CD-PN40	VBZL-300-CA-CL600	VBZL-300-CA-CL900
VBZL-350-CD-PN16	VBZL-350-CD-PN40	VBZL-350-CA-CL600	VBZL-350-CA-CL900
VBZL-400-CD-PN16	VBZL-400-CD-PN40	VBZL-400-CA-CL600	VBZL-400-CA-CL900
VBZL-450-CD-PN16	VBZL-450-CD-PN40	VBZL-450-CA-CL600	VBZL-450-CA-CL900
VBZL-500-CD-PN16	VBZL-500-CD-PN40	VBZL-500-CA-CL600	VBZL-500-CA-CL900