Шаровой кран на высокое давление. Серия VBYX

Особенности
- 1/2"~2" (Ду 15 – Ду 50)
- Рабочее давление: 420 бар (6000 psi)
- Рабочая температура: от -29 до 250 C° (-4 – 500 F°)
- Кованный корпус
- Конструкция, исключающая выбивание штока давлением среды
- Толщина стенки по ASME B16.34
- NACE MR0175 (по запросу)
- Подсоединения: Резьбовые
  Сварка внахлест
  Сварка встык

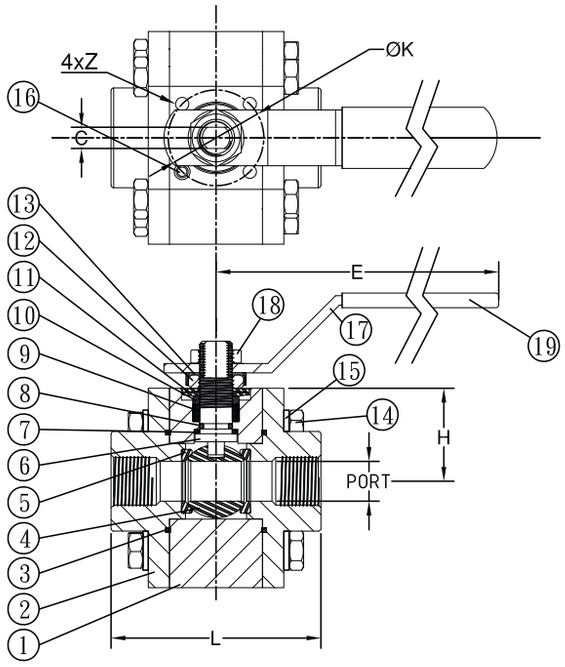

№	ОПИСАНИЕ	МАТЕРИАЛ
1	КОРПУС	ASTM A276 Cr.316
2	КОНЦЕВЫЕ СОЕДИНЕНИЯ	ASTM A276 Cr.316
3	УПЛОТНИТЕЛЬНАЯ ПРОКЛАДКА	PTFE
4	ШАР	ASTM A276 Cr.316
5	СЕДЛО	PEEK
6	ШТОК	ASTM A276 Cr.316
7	УПОРНОЕ КОЛЬЦО	PTFE
8	УПЛОТНИТЕЛЬНОЕ КОЛЬЦО	VITON
9	ШТОК УПЛОТНЕНИЕ	PTFE
10	САЛЬНИК	ASTM A276 Cr.304
11	ТАРЕЛЬЧАТАЯ ШАЙБА	SS301
12	ГАЙКА ШТОКА	ASTM A276 Cr.304
13	СТОПОРНАЯ ШАЙБА	ASTM A276 Cr.304
14	БОЛТ С ШЕСТИГРАННОЙ ГОЛОВКОЙ	ASTM A193 Gr.B8
15	СТОПОРНАЯ ШАЙБА	ASTM A276 Cr.304
16	ОГРАНИЧИТЕЛЬ	ASTM A276 Cr.304
17	РУКОЯТКА	ASTM A276 Cr.304
18	ГАЙКА РУКОЯТКИ	ASTM A276 Cr.304
19	КОЖУХ РУКОЯТКИ	ПЛАСТИК

DN	Размер подсоединения	Кодировка				L	E	H	K	4-Z	C	Tn
		Резьба NPT	Резьба G	Сварка внахлест	Сварка встык							
15	1/2"	VBYX-15*-FN	VBYX-15*-FG	VBYX-15*-WS	VBYX-15*-WP	75.0	146.0	35.0	36.0	M5x0.8	8.0	100
20	3/4"	VBYX-20*-FN	VBYX-20*-FG	VBYX-20*-WS	VBYX-20*-WP	80.0	146.0	38.0	36.0	M5x0.8	8.0	140
25	1"	VBYX-25*-FN	VBYX-25*-FG	VBYX-25*-WS	VBYX-25*-WP	92.0	176.0	45.0	42.0	M5x0.8	8.7	180
32	1 ¼"	VBYX-32*-FN	VBYX-32*-FG	VBYX-32*-WS	VBYX-32*-WP	98.0	176.0	48.5	42.0	M5x0.8	8.7	220
40	1 ½"	VBYX-40*-FN	VBYX-40*-FG	VBYX-40*-WS	VBYX-40*-WP	130.0	243.0	61.5	70.0	M8x1.25	15	250
50	2"	VBYX-50*-FN	VBYX-50*-FG	VBYX-50*-WS	VBYX-50*-WP	160.0	243.0	67.5	70.0	M8x1.25	15	300

*- Тип исполнения. Укажите «F» для выбора полнопроходного исполнения (условный проход - dF), «R» - для выбора зауженного исполнения (условный проход - dR).